1O023
ISO/IEC 17065

UA.TR.001

Зареєстровано за №
Ref. Certif. No.

UA.TR.001 66-21
Rev. 0

ДЕРЖАВНЕ ПІДПРИЄМСТВО «ВСЕУКРАЇНСЬКИЙ ДЕРЖАВНИЙ НАУКОВО-ВИРОБНИЧИЙ ЦЕНТР СТАНДАРТИЗАЦІЇ, МЕТРОЛОГІЇ, СЕРТИФІКАЦІЇ ТА ЗАХИСТУ ПРАВ СПОЖИВАЧІВ» (ДП «УКРМЕТРТЕСТСТАНДАРТ»)

STATE ENTERPRISE «ALL-UKRAINIAN STATE RESEARCH AND PRODUCTION CENTER FOR STANDARDIZATION, METROLOGY, CERTIFICATION AND CONSUMERS' RIGHTS PROTECTION» (SE" UKRMETRTESTSTANDART")

СЕРТИФІКАТ ПЕРЕВІРКИ ТИПУ

Type-examination Certificate

Виданий:
Issued to:
Приватне акціонерне товариство «ТЕРА»
вул. Всіхсвятська, буд. 7, м. Чернігів, 14030

Відповідно до:
In accordance with:
Додатку 2, розділ «Процедури оцінки відповідності. Модуль В (перевірка типу)» до Технічного регламенту засобів вимірювальної техніки, затвердженого постановою Кабінету Міністрів України від 24 лютого 2016 р. № 163
Annex II, section «Conformity assessment procedures. Module B (type examination) » of the Technical regulation measuring instruments approved by the decision of The Cabinet of Ministers of Ukraine of 24 February 2016 № 163

Тип засобу вимірювальної техніки:
Type of measuring instrument:
перетворювачі температури
temperature transducer

Позначення типу:
Type designation:
ТЭРА ТСП…

Дата видачі:
Date of issue:
25.06.2021

Чинний до:
Valid until:
24.06.2031

Кількість сторінок:
Number of pages:
16

Номер для посилань:
Reference №:
39/2/B/2/198–20

Номер призначеного органу:
Number of Designated body:
UA.TR.001

Цей сертифікат видано за результатами дослідження технічного проекту засобу вимірювальної техніки. Цей сертифікат підтверджує відповідність типу засобу вимірювальної техніки застосовним вимогам Технічного регламенту.

Відповідність засобів вимірювальної техніки, що їх надають на ринку України та/або вводять в експлуатацію, типу, описаному в цьому сертифікаті, і застосовним вимогам Технічного регламенту має бути підтверджена через проведення однієї з процедур оцінки відповідності за модулем, наступним за модулем В, згідно з вимогами Технічного регламенту.

This certificate is issued based on the results of examination of the technical design of the measuring instrument. This certificate confirms that the type of the measuring instrument meets the applicable requirements of the Technical Regulation.

The conformity of the measuring instruments being placed on the market and/or put into use with the type described in this certificate and applicable requirements of the Technical Regulation shall be established by one of the conformity assessment procedures according to module that follows module B as specified in the Technical Regulation.

В.о. заступника керівника органу з оцінки відповідності
Acting Deputy director of Conformity Assessment Body

Підпис / *Signature*

І. О. Потоцький
I.O. Pototskyy
Ініціали, прізвище / *Name*

М.П.
Official stamp

Цей сертифікат може бути відтворений тільки повністю. Будь-яка публікація або часткове відтворення змісту сертифіката можливе лише з письмової згоди Призначеного органу, що його видав. Сертифікат без підпису та печатки не дійсний.
This certificate may not be reproduced other than in full. Any publication extracts from the certificate requires written permission of the issuing Designated body. Certificate without signature and stamp are not valid.

Адреса ДП "УКРМЕТРТЕСТСТАНДАРТ": 4, вул. Метрологічна, Київ, 03143, Україна
Address SE" UKRMETRTESTSTANDART": 4, Metrologichna st., Kyiv, 03143, Ukraine
Телефон/*Phone*: +38 (044) 526-52-29, факс/*fax*: +38 (044) 526-42-60, ел.пошта/*e-mail*: ukrcsm@ukrcsm.kiev.ua , web-сайт/*website*: www.ukrcsm.kiev.ua

Мінекономіки
ДЕРЖАВНЕ ПІДПРИЄМСТВО
"ВСЕУКРАЇНСЬКИЙ ДЕРЖАВНИЙ НАУКОВО-ВИРОБНИЧИЙ ЦЕНТР СТАНДАРТИЗАЦІЇ, МЕТРОЛОГІЇ, СЕРТИФІКАЦІЇ ТА ЗАХИСТУ ПРАВ СПОЖИВАЧІВ"
(ДП "УКРМЕТРТЕСТСТАНДАРТ")
Ідентифікаційний код 02568182
вул. Метрологічна, 4, м.Київ, 03143
тел. 5265229
Відділ № 23

15	ТЕРМОПЕРЕТВОРЮВАЧ ОПОРУ ТЭРА ТСП-HART-1-43-Pt100-0,2%-4-320-10-M20x1,5-70-AX-H14-(-50...100) °C -Exia	ААЭИ.405211.760-93 ПС	9

2. Технічні дані

2. Technical data

2.1. Нормовані робочі умови

2.1 Rated operated conditions

2.1.1. Вимірювана величина

2.1.1 Measurand

Одиницею вимірювання температури є градус Цельсія (°C).

2.1.2. Діапазони вимірювання

2.1.1 Measurement range

Діапазон температури вимірюваного середовища визначається виробником і вказується на маркувальній табличці та у супровідній документації перетворювача температури відповідно до наступного:

— **нормальний діапазон**: від мінус 25 °C до 55 °C;

— **обмежений діапазон**: шириною не менше 40 °C у будь-якій частині нормального діапазону;

— **розширений діапазон**: будь-який діапазон, визначений виробником.

У складі перетворювачів температури допускаються наступні конструктивні виконання датчиків:

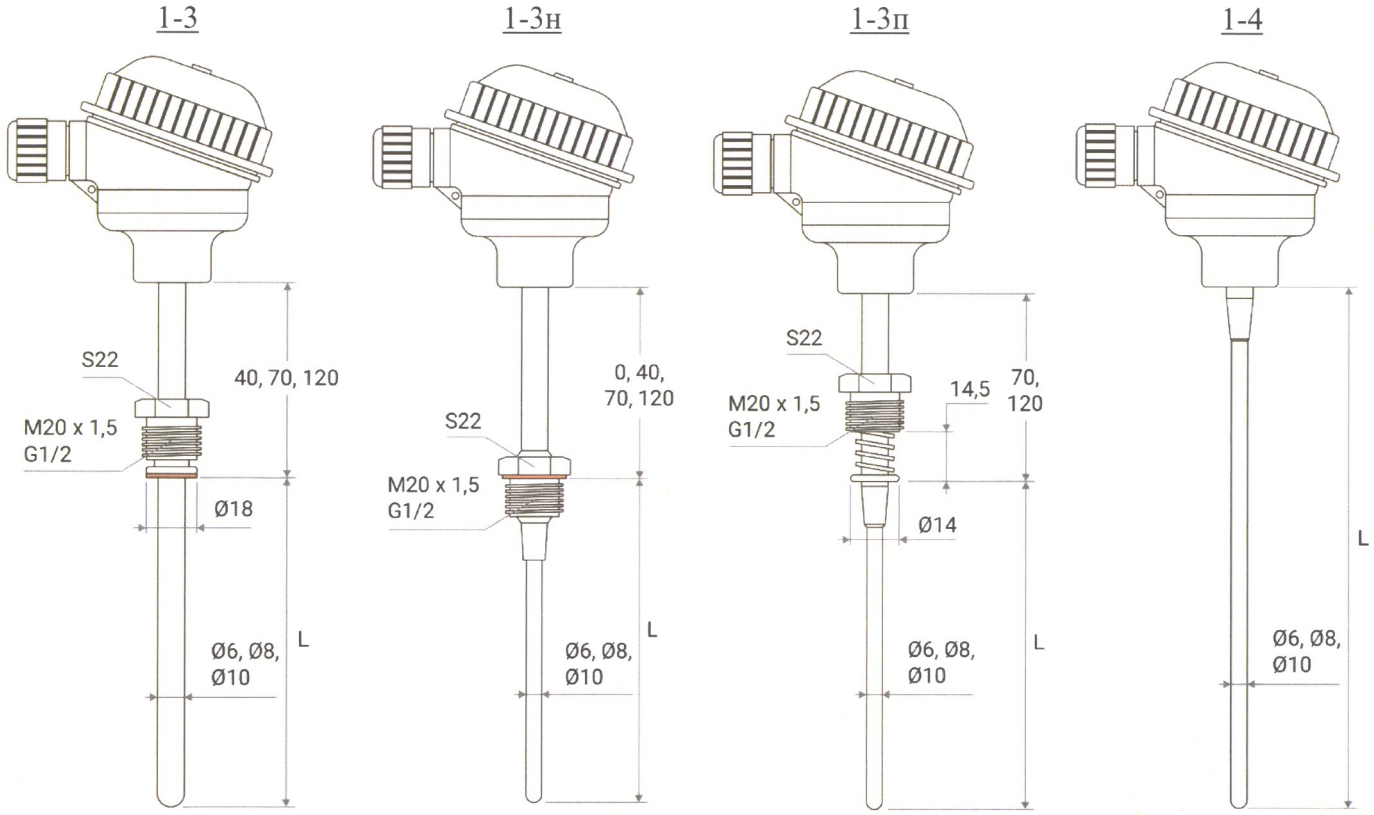

Мінекономіки
ДЕРЖАВНЕ ПІДПРИЄМСТВО
ВСЕУКРАЇНСЬКИЙ ДЕРЖАВНИЙ НАУКОВО-ВИРОБНИЧИЙ
ЦЕНТР СТАНДАРТИЗАЦІЇ, МЕТРОЛОГІЇ, СЕРТИФІКАЦІЇ
ТА ЗАХИСТУ ПРАВ СПОЖИВАЧІВ"
(ДП "УКРМЕТРТЕСТСТАНДАРТ")
Ідентифікаційний код 02568182
вул. Метрологічна, 4, м.Київ, 03143
тел. 5265229
Відділ № 28

1-43

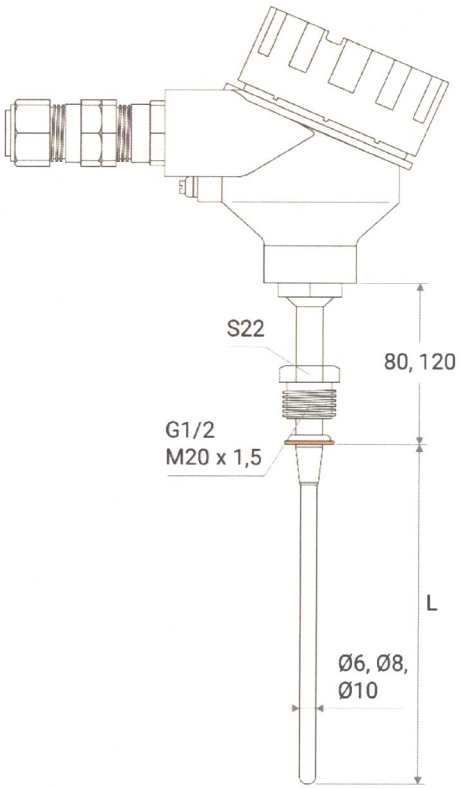

1-43н

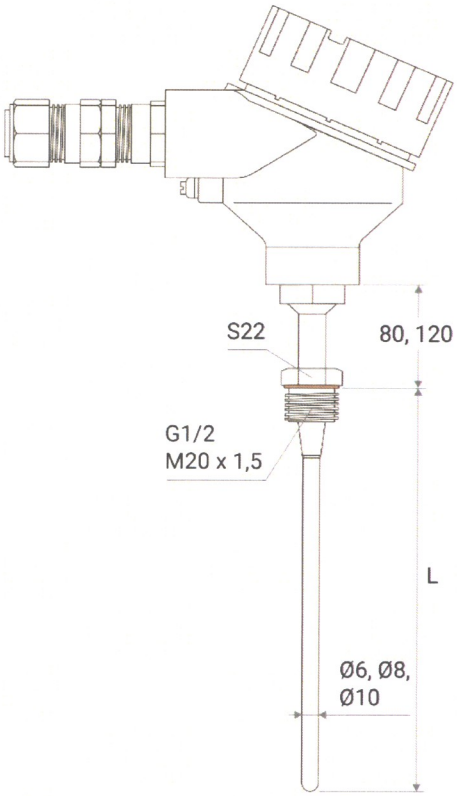

1-43п

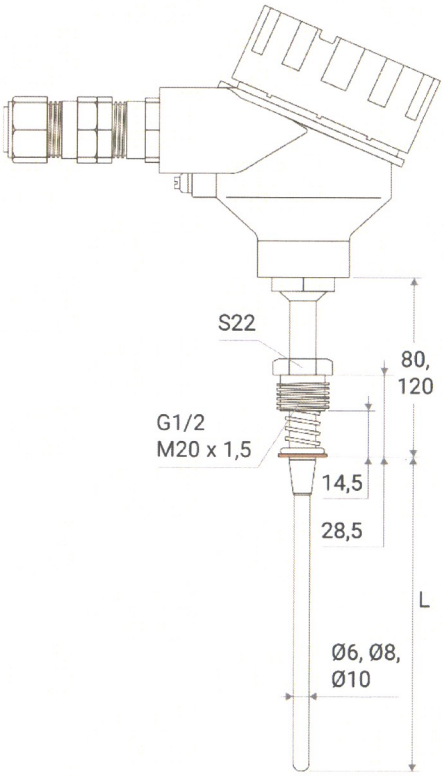

1-5

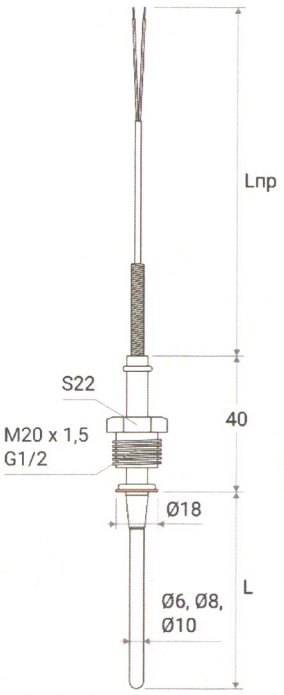

1-5н

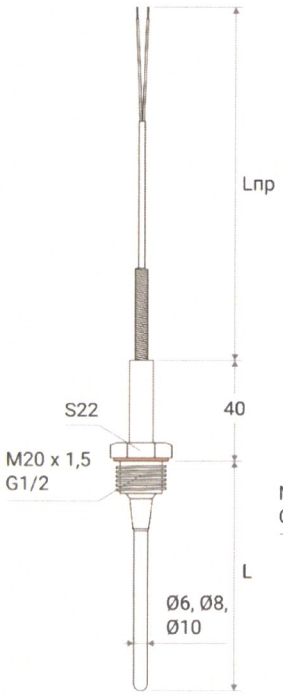

1-11

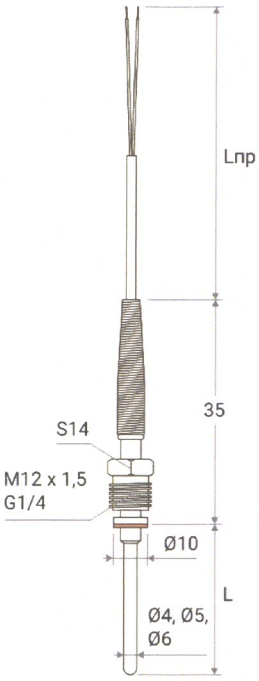

1-11н

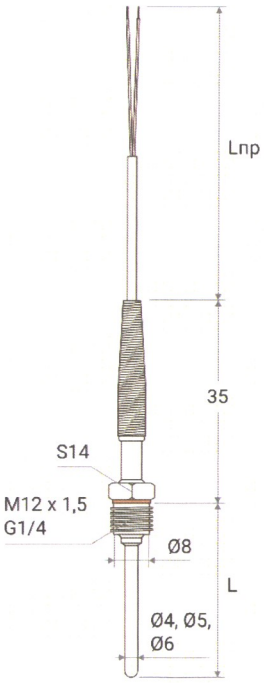

1-11п

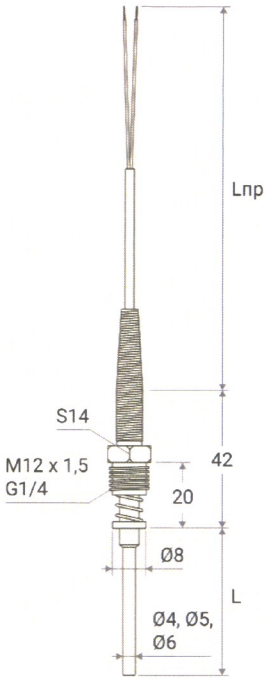

2.1.3. Клас точності (МДП)

2.1.3 Accuracy class (MPE)

У складі перетворювачів температури допускається застосування датчиків, значення допустимого відхилу яких не перевищує вказаних у таблиці 3 ДСТУ IEC 60751:2012

Мінекономіки
ДЕРЖАВНЕ ПІДПРИЄМСТВО
"ВСЕУКРАЇНСЬКИЙ ДЕРЖАВНИЙ НАУКОВО-ВИРОБНИЧИЙ ЦЕНТР СТАНДАРТИЗАЦІЇ, МЕТРОЛОГІЇ, СЕРТИФІКАЦІЇ ТА ЗАХИСТУ ПРАВ СПОЖИВАЧІВ"
(ДП "УКРМЕТРТЕСТСТАНДАРТ")
Ідентифікаційний код 02568182
вул. Метрологічна, 4, м.Київ, 03143
тел. 5265229
Відділ № 28

«Термоперетворювачі опору та чутливі елементи промислові платинові. Загальні технічні вимоги та методи випробування (IEC 60751:2008, IDT)» для відповідного класу.

Максимально допустима похибка у відносному вираженні e_t перетворювачів температури при їх застосуванні у складі пристроїв перетворення об'єму **типу 2** (type 2 відповідно до ДСТУ EN 12405-1:2019 (EN 12405-1:2018, IDT) «Газові лічильники. Пристрої перетворювання. Частина 1. Коригування об'єму газу)» описується залежністю:

$$e_t = \frac{(T - T_{CV})}{T_{CV}} \times 100,$$

де T_{CV} – умовно істинне значення абсолютної температури, К;

T– абсолютна температура в умовах вимірювання, К,

та **не повинна перевищувати**:

— у номінальних робочих умовах: **± 0,1** %;

— у нормованих робочих умовах: **± 0,2** %.

При застосуванні перетворювачів температури у складі перетворення об'єму **типу 1** максимально допустима похибка пристрою перетворення у відносному вираженні, застосована до значення об'єму в стандартних умовах або до коефіцієнта перетворення, не повинна перевищувати значень, наведених у розділі 8.3 ДСТУ EN 12405-1:2019 (EN 12405-1:2018, IDT) «Газові лічильники. Пристрої перетворювання. Частина 1. Коригування об'єму газу)».

Значення максимально допустимої похибки перетворювача температури дозволяється наводити у абсолютних одиницях (°C), при цьому виконання вищезазначених обмежень щодо максимально допустимої похибки повинно бути перевірено та підтверджено у діапазоні вимірювання, визначеному відповідно до розділу 2.1.2 цього сертифіката.

2.1.4. Клас навколишнього середовища *2.1.4 Environment class*

- клас зовнішніх механічних умов: M2;
- клас зовнішніх електромагнітних умов: E2;
- перетворювачі температури призначені для роботи у відкритому місці в умовах з конденсацією вологості;
- ступінь захисту, що забезпечується оболонкою (корпус) IP54 / IP66 / IP67 / IP68 (залежно від модифікації).